ИБП General Electric TLE Series - брошюра на продукцию. Юниджет

Постоянная ссылка на страницу: https://www.uni-jet.com/catalog/ibp/on-line-ibp/general-electric-tle/

Digital Energy™ TLE Series UPS

160/200/320/400 кВА
Трёхфазный вход/выход 380/400/415 В~
Источник бесперебойного питания

ИБП серии TLE являются одними из самых эффективных трёхфазных устройств, обеспечивающих защиту электропитания критичных потребителей. ИБП функционируют в режиме VFI и разработаны с учётом жёстких требований к высокому значению КПД, они используют инновационные алгоритмы управления и 3-х уровневую топологию инвертора. Эти особенности обеспечивают самый высокий КПД как в режиме двойного преобразования, так и в режиме экономичной работы eBoost™.

ИБП серии TLE представляют собой устройства современного дизайна, благодаря комбинации последних разработок в области преобразования энергии они обеспечивают высокие показатели надежности, КПД, простоту монтажа, обслуживания и связи. Благодаря RPA™ (Резервируемой Параллельной Архитектуре) мощность системы ИБП или уровень резервирования могут быть увеличены за счет параллельного подключения дополнительных устройств.

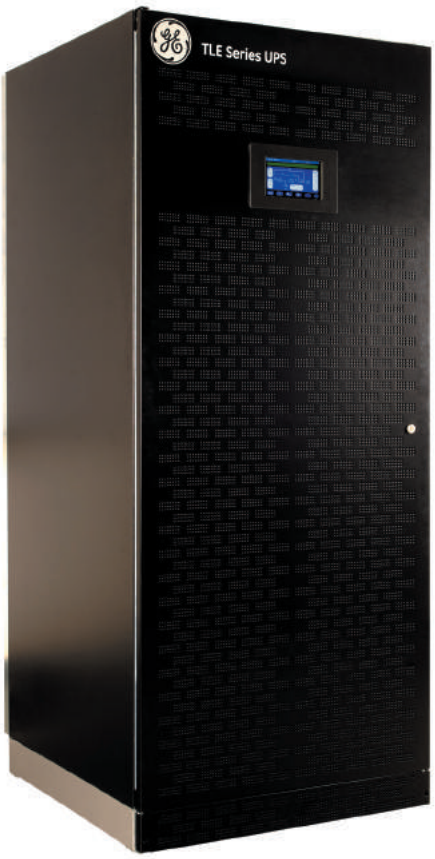

TLE 160 кВА

свойства и преимущества

- Высокий КПД: до 96,5% в режиме двойного преобразования и 99% в режиме eBoost™
- Технология eBoost обеспечивает минимальное (менее 2 мсек) переключение на инвертор при выходе параметров напряжения на входе ИБП за пределы установленного допуска.
- Единичный выходной коэффициент мощности: подключение критической нагрузки без снижения мощности (кВА = кВт) для существующих и будущих ИТ-устройств
- Экономия пространства при установке: компактный дизайн и фронтальный доступ для эксплуатации и обслуживания
- Отличные динамические характеристики и низкий уровень искажений выходного напряжения для линейной и нелинейной нагрузки
- Резервируемая параллельная архитектура (RPA™) для надежности, резервирования и масштабирования; параллельные системы до 6 ИБП
- Расширение возможностей связи с внешними BMS и диагностическим ПО; интерфейс через RS232, контакты реле, SNMP, Modbus TCP/RTU
- IGBT выпрямитель – синусоидальный вход и единичный коэффициент мощности; широкий диапазон напряжения и частоты; общий и раздельные (выпрямитель + байпас) входы питания от сети
- Высокая стабильность выходных параметров, обеспечение синусоидальности при работе на нелинейную и импульсную нагрузку
- Поддержка работы с АКБ различных технологий; SBM (Superior Battery Management) для полной проверки и контроля автономии
- Комплексная диагностика, встроенный «Черный ящик» для сбора и анализа информации
- Цветной сенсорный дисплей с поддержкой русского языка
- Встроенная защита от обратного тока и сервсиный байпас в базовой комплектации

области применения

- центры обработки данных и серверные массивы
- здравоохранение
- автоматизация производства
- финансовые институты, банки, страховые компании
- транспортные системы, управление движением

Мощность на выходе ИБП

ИБП серии TLE разработан для работы с любыми потребителями без ограничений или снижения выходной мощности. Он может работать как с активными, так и с индуктивными или емкостными нагрузками, в том числе с блоками питания IT оборудования будущих поколений.

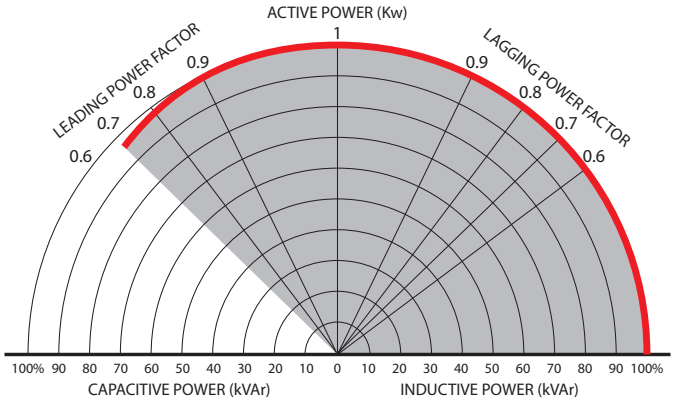

Технология eBoost™

Цель применения eBoost - снижение накладных расходов при соблюдении жестких требований на качество электропитания ответственных потребителей (например, в ЦОД). Эта технология обеспечивает минимальное (менее 2 мсек) переключение на инвертор при выходе параметров напряжения на входе ИБП за пределы установленного допуска.
Отличием технологии eBoost является возможность реализации этого режима работы как для одиночного ИБП, так и для параллельной системы.

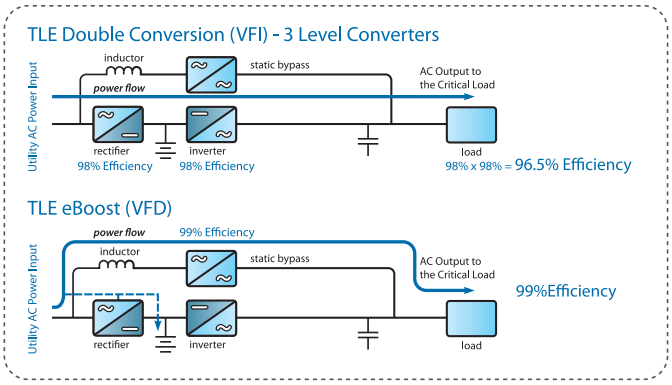

Эффективность ИБП

ИБП обеспечивает максимальную эффективность при любых режимах работы, в том числе при неполных нагрузках.

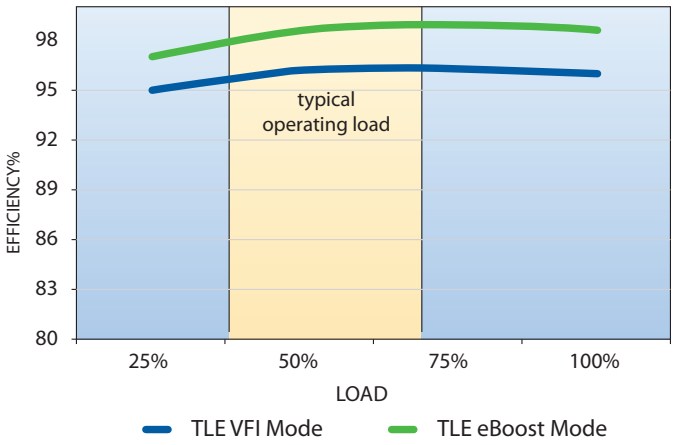

Встроенные средства диагностики – «Чёрный ящик»

Новое поколение плат управления ИБП поддерживает установку дополнительного модуля «чёрного ящика» для регистрации быстропротекающих процессов внутри ИБП. Анализ этой информации сервисным инженером позволяет точно диагностировать процессы, происходящие в цепях ИБП при изменении его режима работы вследствие внешних воздействий, нештатных ситуаций.

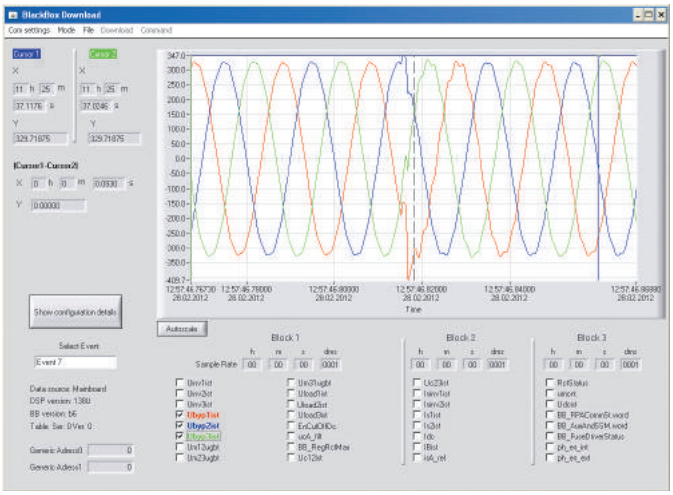

Спецификации могут быть изменены без предварительного уведомления

Certified Quality System ISO 9001 Reg. No CSQ 9130.GELE

технические характеристики

Топология двойное преобразование VFI (напряжение и частота на выходе не зависят от входных значений)
Технология IGBT
Режимы работы Двойное преобразование, автоматический байпас, режим eBoost™, конвертер частоты параллельная система RPA

Выходная мощность (кВА)	160	200	320	400
Выходной коэффициент мощности	1			
Эффективность в режиме VFI	До 96,5%			
Эффективность в режиме eBoost™ (опция)	До 99%			
Технология выпрямителя	IGBT технология			
Параллельная система RPA	До 6 ИБП			
Размеры (шир x глуб x выс), мм	820 x 865 x 1905		1420 x 865 x 1905	
Вес , кг	500		950	
Диапазон входного напряжения	340 – 460 В~			
Диапазон входной частоты	45-65 Гц			
Входной коэффициент мощности	0,99			
Искажения тока на входе	<3%			
Применяемые АКБ	VRLA, VLA, NiCd			
Тестирование АКБ	Ручной и автоматический тесты, определение утечки на землю			
Выходное напряжение	3 x 380 / 400 / 415 В~ (по выбору пользователя)			
Выходная частота	50 / 60 Гц			
Искажения выходного напряжения - при линейной нагрузке - при нелинейной нагрузке	< 1,5% < 5%			
Статическая стабильность напряжения	< ± 1%			
Параметры режима eBoost™: Управление Время реакции инвертора Стабильность напряжения Стабильность частоты	Постоянный контроль формы напряжения на выходе ИБП <2 мсек ± 10В (среднеквадратичное значение) ±3 Гц			
Степень защиты	IP20			
Рабочий диапазон температуры	0 – 35°C			
Соответствие стандартам	CE маркировка, IEC 62040-1, -2, -3, IEC 60950			
Безопасность	EN/IEC 62010-1			
ЭМС	EN/IEC 62040-2			
Цвет корпуса	RAL 9005, черный			